ATTACCHI SALDATI MAG	135
MARCHIO CE 0036	CAT. II

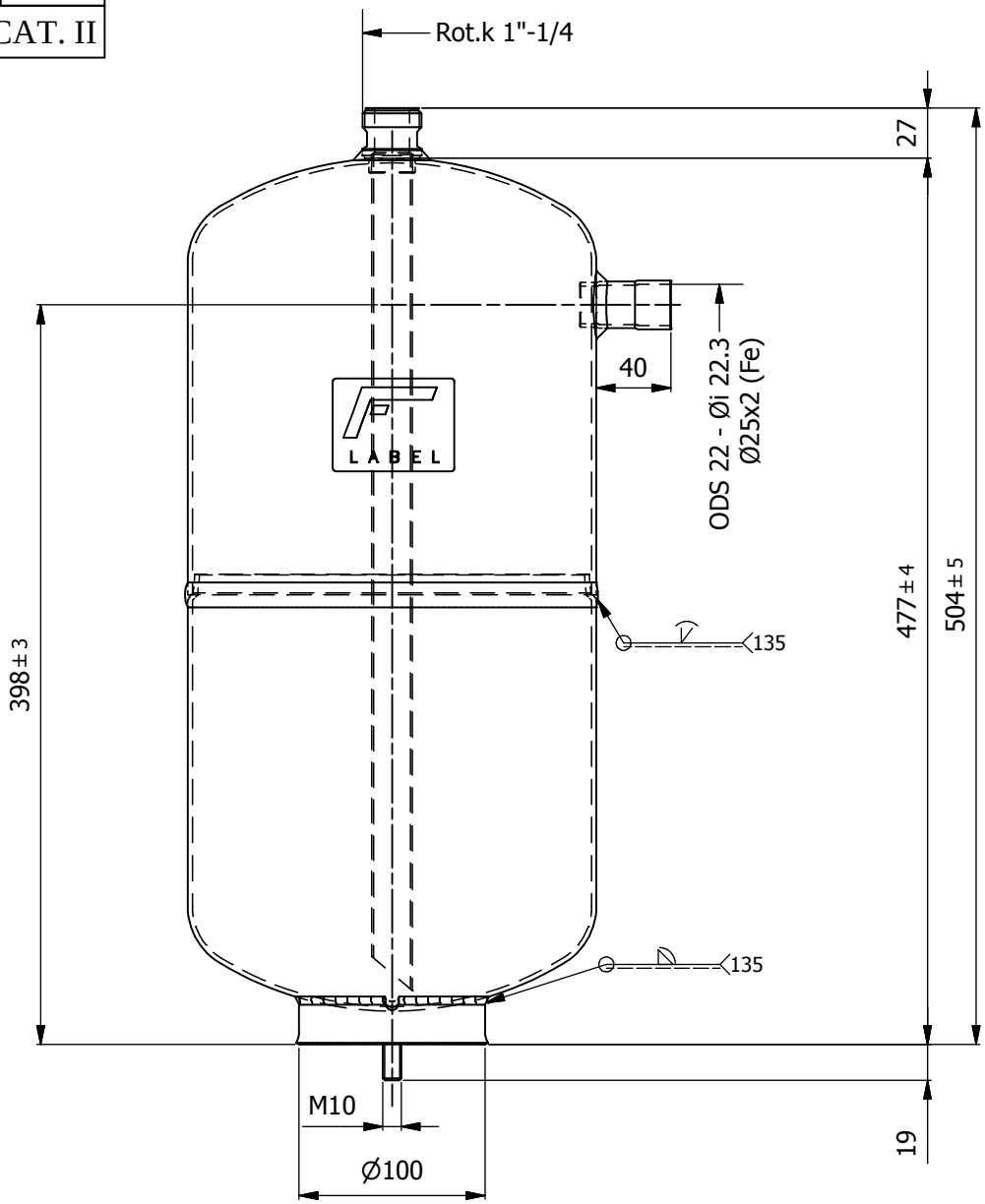

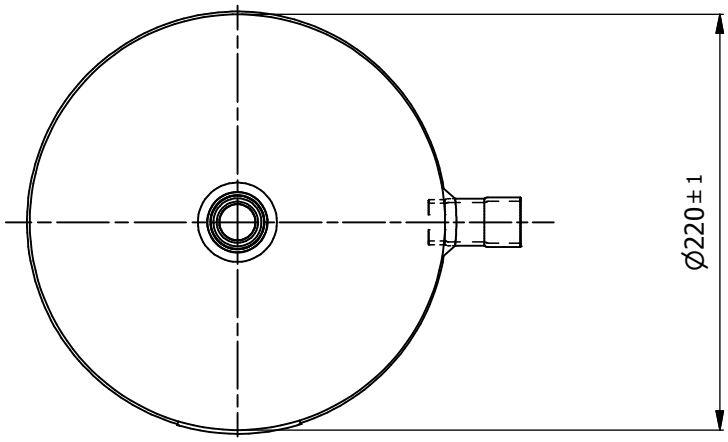

A TERMINI DELLE VIGENTI LEGGI SUI DIRITTI D'AUTORE, IL PRESENTE DISEGNO NON POTRA' ESSERE COPIATO, RIPRODOTTO O CONSEGNATO A TERZI ED A DITTE CONCORRENTI.

FRIGOMEC S.p.A. S.PIETRO DI LEGNAGO (VR-ITALY) COSTRUZIONE COMPONENTI REFRIGERAZIONE CONDIZIONAMENTO www.frigomec.com

RESISTENZA ALLA CORROSIONE IN NEBBIA SALINA 504 ORE / *SALT SPRAY TEST CORROSION RESISTANCE 504 HOURS*

MATERIALE	SCALA
PED-2014/68/UE	-

DATI ETICHETTA-TARGHETTA / *LABEL-PLATE DATA*				
TIPO / *TYPE*:	RV-220x477			
COD.TARGHETTA-ETICHETTA / *LABEL-PLATE CODE*: CEEX-003 LOGO CE: CE4.1	VERNICIATURA / *PAINTING*: NERO RAL 9005 POLVERE			
VOLUME:	15 Lt.			
TEMPERATURA TS-°C / *TEMPERATURE TS-°C*:	-10	120	-50	120
PRESS.MAX CONSENTITA / *MAX PERMISSIBLE PRESSURE*:	-1/33 bar		24 bar	
PRESS.DI COLLAUDO / *TEST PRESSURE*:	47.19 bar			
GRUPPO FLUIDI / *FLUIDS GROUP*:			2	/
ESCLUSO / *EXCLUDED*: / CATEGORIA/*CLASS*:			II	/

DICHIAR.CONFORMITA'	FIRME	DISEGNATO	CONTROLLATO	APPROVATO
4040404A	DATA:05/09/2019	Lovato	Venturini	Ferrarini

PROGETTO:	TIPO:
3601/I	RICEV. LIQUIDO 220X477

FRIGOMEC

CODICE: **13200610**	PESO	FOGLIO
	~7,50	2 / 2